AIR FRYER

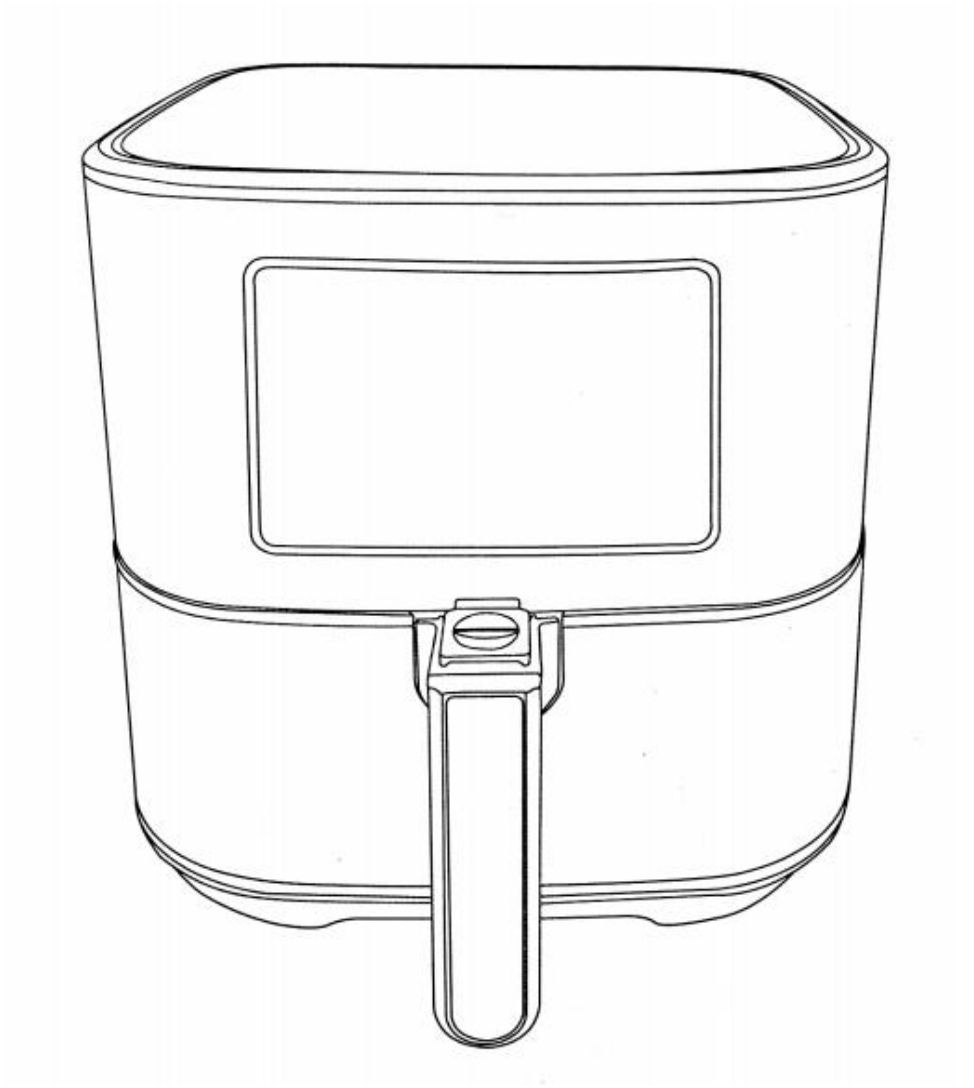

Model: TXG-S5T20
Kérem használat előtt olvassa el a használati utasítást figyelmesen!
Kizárólag háztartási vagy annak megfelelő használatra!

FONTOS BIZTONSÁGI INTÉZKEDÉSEK

Elektromos készülékek használatakor mindig be kell tartani az alapvető biztonsági óvintézkedéseket, beleértve a következőket:

• OLVASSA EL AZ ÖSSZES UTASÍTÁST

• Az áramütés elleni védelem érdekében ne merítse vízbe vagy más folyadékba a vezetéket, a csatlakozódugót vagy a készüléket.

• Ezt a készüléket nem használhatják csökkent fizikai, érzékszervi vagy mentális képességekkel rendelkező személyek (beleértve a gyermekeket is), illetve tapasztalattal és tudással nem rendelkezők, kivéve, ha a biztonságukért felelős személy felügyeli őket, vagy utasítja őket a készülék használatára vonatkozóan.

• Szigorú felügyelet szükséges, ha a készüléket gyermekek használják.

• Ha nem használja, vagy tisztítás előtt húzza ki a konnektorból. Hagyja kihűlni, mielőtt fel- vagy leveszi az alkatrészeket, és mielőtt megtisztítja a készüléket.

• NE üzemeltessen semmilyen készüléket sérült kábellel vagy csatlakozóval, vagy miután a készülék meghibásodott, vagy bármilyen módon megsérült. Vigye el szakképzett szerelőhöz vizsgálati javítás vagy elektromos vagy mechanikai beállítás céljából.

• A készülék gyártója által nem javasolt tartozékok használata Sérülést okozhat.

• NE használja a szabadban.

• NE hagyja, hogy a kábel túllógjon az asztal vagy pult szélén, és ne érjen forró felületekhez.

• NE helyezze a készüléket tüzelőanyagra, elektromos égőre vagy fűtött sütőbe vagy annak közelébe.

• Forró olajat vagy más forró folyadékot tartalmazó készülék mozgatásakor rendkívüli óvatosság szükséges.

• A leválasztáshoz húzza ki a sütőkosarat a testből, majd húzza ki a dugót a fali aljzatból.

• NE használja a készüléket a rendeltetésétől eltérő célra.

• Győződjön meg arról, hogy a sütőkosár be van zárva a fiók elejébe – mindkét sütőkosár fogantyúját teljesen be kell illesztenie a kosárfiók tetején lévő hornyokba.

• Amikor az Air Fryer működik, mindig ellenőrizze, hogy a sütőkosár-fiók teljesen be van-e zárva, és a sütőkosár fogantyúja biztonságosan reteszelve van-e a fiókban.

FIGYELMEZTETÉS: Az Air Fryer csak akkor működik, ha a sütőkosár fiókja teljesen be van zárva.

FIGYELEM: Forró levegős sütés után a sütőkosár, a sütőkosár-fiók és a főtt ételek forróak. Rendkívül óvatosan kell eljárni a forró levegős Fryer kosár/fiók kezelésekor.

CSAK HÁZTARTÁSI FELHASZNÁLÁSRA.

ŐRIZZE MEG EZEKET AZ UTASÍTÁSOKAT.

TOVÁBBI FONTOS BIZTONSÁGI INTÉZKEDÉSEK

VIGYÁZAT. FORRÓ FELÜLET: Ez a készülék hőt és kiáramló gőzt termel használat közben. Megfelelő óvintézkedéseket kell tenni az égési sérülések, tűz vagy egyéb személyi sérülések, illetve anyagi károk elkerülése érdekében.

VIGYÁZAT: A készülék működés közben forró, és a Kikapcsolás után még egy ideig megtartja a hőt. Mindig használjon sütőkesztyűt, ha forró résszel érintkezik, és hagyja kihűlni a fém alkatrészeket tisztítás előtt. Ne helyezzen semmit a készülék tetejére, amíg az üzemel vagy forró.

• A készülék minden felhasználójának el kell olvasnia és meg kell értenie ezt a használati útmutatót a készülék használata vagy tisztítása előtt.

• A készülék vezetékét csak 220-240 V AC elektromos aljzatba szabad csatlakoztatni.

• Ha a készülék hibásan működne használat közben, kérjük, azonnal húzza ki a sütőkosarat a testből. Ezután húzza ki a dugót a fali aljzatból. NE használja vagy próbálja meg javítani a hibásan működő készüléket.

• NE hagyja felügyelet nélkül a készüléket használat közben.

• NE merítse a tápkábelt semmilyen folyadékba. Ha a készülék tápkábele sérült, azt ki kell cserélni.

• Tartsa távol a vezetéket gyermekektől és csecsemőktől, hogy elkerülje az áramütés és a fulladás veszélyét.

• Helyezze az Air Fryer készüléket sík, hőálló munkaterületre.

• NE takarja el semmilyen tárggyal az Air Fryer hátulján és oldalán található levegőkimeneti vagy levegőbemeneti nyílásokat. Győződjön meg arról, hogy a levegős sütés során a gőz ki tud távozni a levegőkimeneten.

• Kezét és arcát tartsa biztonságos távolságban a gőztől és a levegőkimenettől.

• Működés közben a készüléket tartsa legalább 4 hüvelyk távolságra a falaktól vagy más tárgyaktól.

• Mindig használja a sütőkosár fogantyúját a sütőkosár-fiók kinyitásához.

• NE helyezze vissza az üres sütőkosár-fiókot a sütőkosár nélkül az Air Fryer házába. Győződjön meg arról, hogy a sütőkosár a helyén van a fiókban.

FIGYELMEZTETÉS: Levegős sütés után a kosárkioldó gomb megnyomása előtt győződjön meg arról, hogy a sütőkosár fiókját sima, hőálló felületre helyezte.

FIGYELMEZTETÉS: A sütőkosár alul- vagy túltöltése károsíthatja az Air Fryer készüléket, és súlyos személyi sérüléshez vezethet.

• Soha ne mozgasson forró levegős fritőzt vagy forró ételt tartalmazó Air Fryert. Mozgatás előtt hagyja kihűlni.

FIGYELEM! Ezt az érintőképernyős légfrissítőt nem szabad víz forralására használni.

FIGYELEM! Ezt az érintőképernyős légsütőt soha nem szabad élelmiszerek bő olajos átsütésére (deep fry) használni.

MEGJEGYZÉSEK A DUGÓHOZ

Ez a készülék polarizált csatlakozóval rendelkezik, amelynek egyik érintkezője szélesebb, mint a másik. Hogy csökkentse az áramütés veszélyét, ez a csatlakozó csak egy módon illeszkedik a polarizált aljzatba. Ha a dugó nem illeszkedik teljesen a konnektorba, fordítsa meg a dugót .Ha továbbra sem illeszkedik, forduljon szakképzett villanyszerelőhöz. Semmilyen módon ne módosítsa a csatlakozót.

MEGJEGYZÉSEK A KÁBELHEZ

A. Rövid tápkábelt (vagy levehető tápkábelt) kell biztosítani, hogy csökkentse a hosszabb vezetékbe való belegabalyodásból vagy abban való megbotlásból eredő kockázatot.

B. Hosszabb levehető tápkábelek vagy hosszabbítókábelek is rendelkezésre állnak, és csak óvatosan használhatók.

C. Ha hosszú levehető tápkábelt vagy hosszabbítót használ:

1. A kábel vagy hosszabbító kábel megjelölt elektromos teljesítményének legalább akkorának kell lennie, mint a készülék elektromos besorolásának.

2. Ha a készülék földelt típusú. A hosszabbító kábelnek 3-as típusú földelő vezetéknek kell lennie.

3. A hosszabb zsinórt úgy kell elhelyezni, hogy ne teríljön el a munkalapon vagy az asztallapon, ahol a gyerekek meghúzhatják vagy véletlenül megbotolhatnak benne.

PLASZTIKÁLÓ FIGYELMEZTETÉS

FIGYELMEZTETÉS: Annak megakadályozása érdekében, hogy a plasztikáló/lágyítók kivándoroljanak a pult, asztallap vagy más bútor felületéről. Helyezzen NEM MŰANYAG alátéteket a készülék és a pult vagy asztallap felülete közé. Ennek elmulasztása a felület sötétedését okozhatja. Maradandó foltok jelenhetnek meg.

ELEKTROMOS ENERGIA

Ha az elektromos áramkör túlterhelt, ha más készülékekkel használja, előfordulhat, hogy ez a készülék nem működik megfelelően. Külön elektromos áramkörön kell működnie, mint más készülékek.

ISMERKEDÉS AZ ÉRINTŐKÉPERNYŐS LEVEGŐSÜTŐVEL

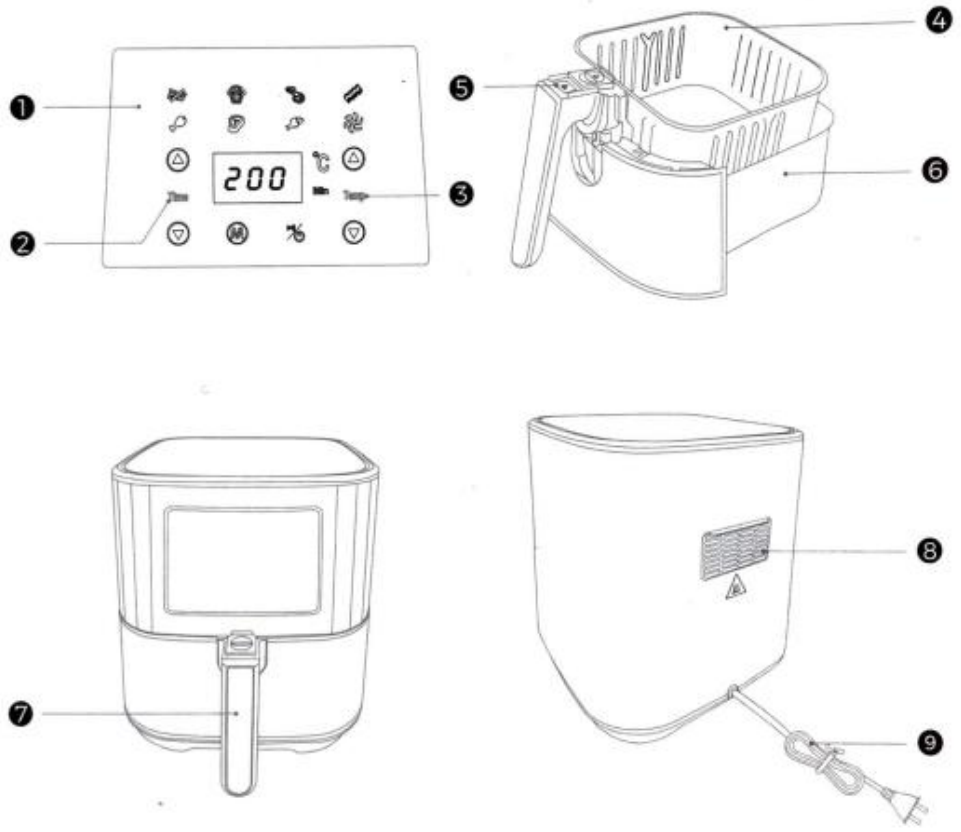

1. Digitális érintőképernyős vezérlés
2. Időzítő vezérlés
3. Hőmérséklet szabályozás
4. Sütőkosár
5. Sütőkosár kioldó gomb
6. Sütőkosár fogantyúk
7. Fogantyú
8. Levegő Kimenetel
9. Tápkábel polarizált kapcsolóval

FIGURA 1A
BASKET PARTS

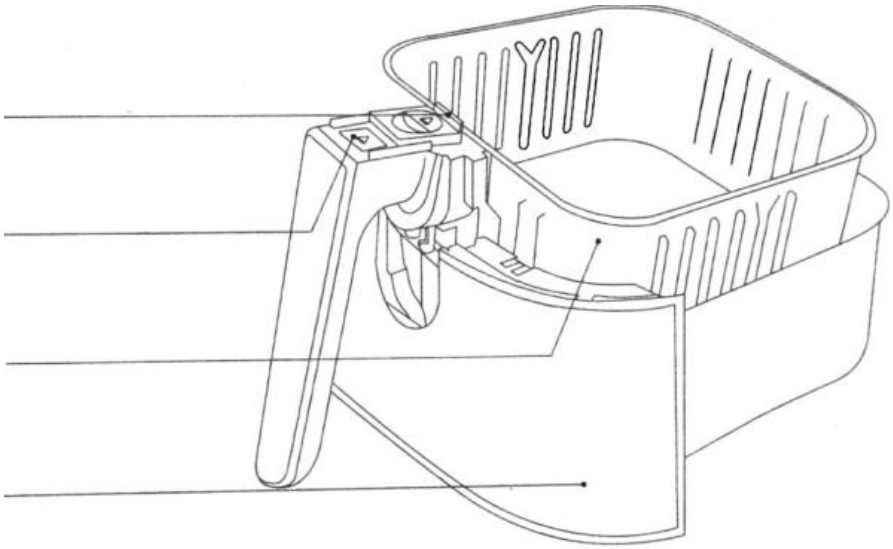

SPECIFICATION

Névleges feszültség: 220-240V
Névleges frekvencia: 50/60 Hz
Névleges teljesítmény: 1700W
Sütőkosár űrtartalma: 5,5L

A KEZELŐPANEL RÉSZLETEI

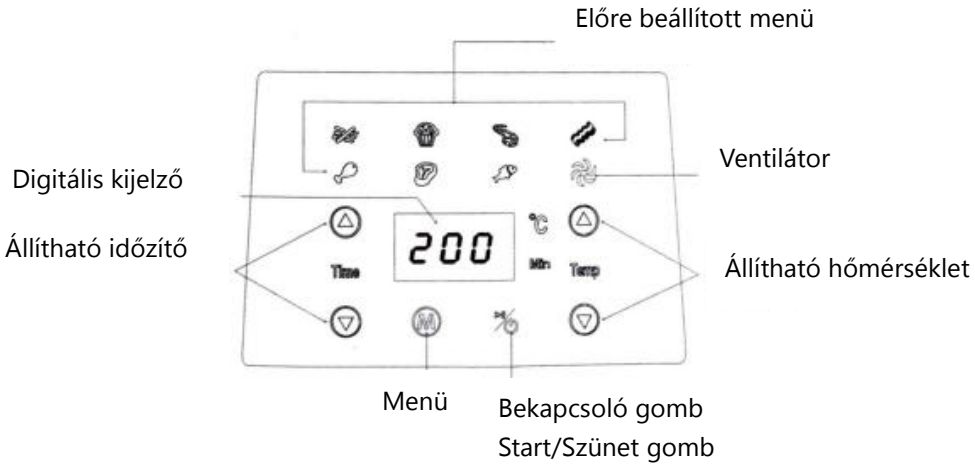

- Ha a sütőkosár fiókja és a sütőkosár megfelelően rögzült a Digital Air Fryer testébe, a piros POWER ( ) gomb világítani kezd, amikor csatlakoztatja.
- Nyomja meg a piros POWER & START/PAUSE( )gombot. Az alapértelmezett FOK: 190 °C. IDŐ: 15 perc váltakozik a digitális kijelzőn. A piros POWER & START/PAUSE ( ) gomb fehérre vált.
- Nyomja meg a POWER & START/PAUSE ( ) gombot a légsütő elindításához 15 percig 190 °C-on. A ventilátor gombja villogni kezd, amikor a készülék működik.
- Nyomja meg a POWER & START/PAUSE ( )gombot a Digital Air Fryer szüneteltetéséhez. A fehér ventilátor ( ) ikon folyamatosan ég. A POWER & START/PAUSE ( )villogni kezd. Egy idő után a vezérlőpanel feketére vált, és egy "bip" hang után a POWER & START/PAUSE gomb pirosra vált.

- IDŐZÍTŐ VEZÉRLŐ GOMBOK
- Növelje vagy csökkentse a főzési időt a ( ) föld ( ) ikon segítségével.
- Ez lehetővé teszi a főzési idő növelését vagy csökkentését, egyszerre 1 percenként. A gomb hosszan tartó megnyomása gyorsan megváltoztatja az időt. Időszabályozási tartomány: 1-60 perc.

- HŐMÉRSÉKLET VEZÉRLŐ GOMBOK
- Növelje vagy csökkentse a hőmérsékletet a ( ) föld ( ) ikon segítségével.
- Ez lehetővé teszi a főzési hőmérséklet növelését vagy csökkentését, egyszerre 5 °C. A gomb hosszan tartó megnyomása gyorsan megváltoztatja a főzési hőmérsékletet. Hőmérséklet szabályozási tartomány: 80-200 °C.

- MENU ( ) ELŐRE BEÁLLÍTOTT GOMB
- A MENU ( ) előre beállított gomb kiválasztásával görgethet a 7 előre beállított menüopció között. A kiválasztást követően elindul az előre meghatározott idő és főzési hőmérséklet funkció.
- **Megjegyzés**: A MENU előre beállított beállításait felülbírálhatja az IDŐ és a HŐMÉRSÉKLET manuális növelésével vagy csökkentésével. MENU ELŐRE BEÁLLÍTÁS előre beállított értékek közül választhat: sült krumpli, garnélarák, sütemény, csirke, halsteak és szalonna.

- DIGITÁLIS KIJELZŐ
- A kijelző nyomon követi a hőmérsékletet és a hátralévő főzési időt.

- VENTILÁTOR IKON ( )
- A villogó Ventilátor ikon akkor jelenik meg, amikor az Air Fryer működik, és a készülék kikapcsolása után folyamatosan ég.

A KEZELŐPANEL BEÁLLÍTÁSAI

IKON	(M) MENÜ ÉTEL	HŐFOK	SÜTÉSI IDŐ
/	Alapértelmezett	190°C	15 min
	Sült krumpli	200°C	18 min
	Sütemény	180°C	12 min
	Garnéla	180°C	8 min
	Szalonna	180°C	12 min
	Csirke	180°C	20 min
	Steak	180°C	8 min
	Hal	200°C	10 min

FONTOS! Az ételek vastagságától és/vagy sűrűségétől függően előfordulhat, hogy húshőmérőt kell használni a főzési folyamat ellenőrzéséhez, miután az előre beállított IDŐ lejárt.

ELSŐ HASZNÁLAT ELŐTT

- Távolítson el minden csomagolóanyagot és címkét az Air Fryer belsejéről és kívülről. Ügyeljen arra, hogy ne legyen csomagolóanyag a sütőkosár és a fiók alatt és körül.

- Az Air Fryer készüléket a fiókba zárt sütőkosárral szállítjuk, az Air Fryer házában. Határozottan fogja meg a sütőkosár fogantyúját, csúsztassa előre a fogantyú tetején lévő átlátszó kosárzárat, és húzza ki a sütőkosár fiókját: helyezze egy sima, tiszta munkaterületre.

- A sütőkosár feloldásához és a fiókból való kivételéhez: csúsztassa előre a fogantyú tetején lévő átlátszó kosárzárat, hogy felfedje a kosárkioldó gombot. Nyomja meg a kosárkioldó gombot hüvelykujjával, majd emelje fel a sütőkosarat, majd emelje ki a fiókból. (Lásd 2. ábra).

- Mossa ki a sütőkosarat és a fiókot forró szappanos vízzel.

- NE MERÍTSE VÍZBE A LÉGI SÜTŐ TESTÉT. Törölje le az Air Fryer testét nedves ruhával. Szárítsa meg alaposan az összes alkatrészt.

- Zárja be a tiszta sütőkosarat a fiókba. A fogantyú mindkét oldalán 2 fül található.

- Csúsztassa a 2 fogantyú fülét a kosárfiók tetején lévő hornyokba. Nyomja meg a sütőkosár kioldó gombját, helyezze a sütőkosarat a fiókba, és helyezze el, majd engedje el a gombot. Hallható kattanás hallható, amikor a sütőkosár fogantyúja biztonságosan a helyére rögzül (lásd 3. ábra).

- **FONTOS**: Csúsztassa vissza az átlátszó kosárzárat a kosárkioldó gomb fölé, hogy megakadályozza a sütőkosár véletlen kioldását.

- Helyezze vissza az összeszerelt sütőkosarat/fiókot az Air Fryer testébe.
- **MEGJEGYZÉS**: Az első használat során az Air Fryer enyhe szagot bocsáthat ki. Ez normális, és nem befolyásolja az ízt vagy a légkeveréses sütést.

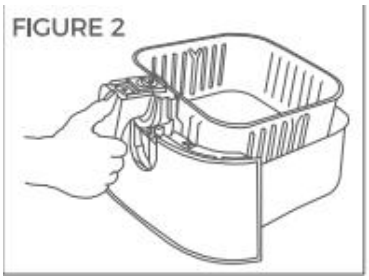

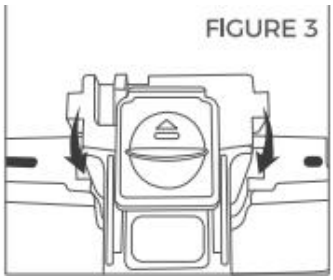

HASZNÁLATI UTASÍTÁSOK

FONTOS: Ezzel a légsütővel friss zöldségeket lehet sütni. Az ehhez a levegős sütőkosárhoz ajánlott maximális élelmiszer-kapacitás 5,5 liter. A levegős sütőkosárba akár egy 230 mm-es kerek x 76 mm mély sütőlap vagy piteforma is elfér.
FIGYELEM! Ez az Air Convention Fryer nem használható víz forralására.

FIGYELMEZTETÉS! Az Air Convention Fryer készüléket soha nem szabad olajjal felöntött ételek sütésére használni.

- Helyezze az Air Convention Fryer készüléket egy lapos, hőálló munkaterületre, közel egy elektromos aljzathoz.

- Dugja be a tápkábelt a konnektorba Az Air Fryer sípol, és egy piros POWER & START/PAUSE ( ) gomb jelenik meg a kezelőpanelen. Nyomja meg a POWER & START/PAUSE ( ) gombot.

- Az előmelegítés után erősen fogja meg a sütőkosár fogantyúját a sütőkosár fiókjának kivételéhez tolja el a kosárzárat, és nyomja meg a kosárkioldó gombot, majd vegye ki a kosarat a testből (lásd: 2. ÁBRA), és helyezze sima, tiszta felületre. Helyezze az ételt a sütőkosárba. Ne töltse túl. A megfelelő főzés és a légáramlás biztosítása érdekében. SOHA ne töltse meg a sütőkosarat 2/3-nál jobban. Az összetevők tömege nem haladhatja meg a 2 kg-ot.

- Helyezze be az összeszerelt sütőkosár-fiókot az Air Convention Fryer elejébe. Mindig győződjön meg arról, hogy a sütőkosár fiókja megfelelően van rögzítve.

- Nyomja meg a piros gombot POWER START / PAUSE. ( ). Az alapértelmezett IDŐ és HŐMÉRSÉKLET: 15 perc és 190°C váltakozik a digitális kijelzőn. Amikor a kívánt IDŐ és HŐMÉRSÉKLET megjelenik a digitális kijelzőn, nyomja meg a POWER START / PAUSE. ( ) gombot a légkeveréses olajsütő bekapcsolásához. A fehér konvekciós ventilátor ( ) forog, amikor az Air Convection Fer működik.

FONTOS: Ha nem nyomnak meg gombot, a digitális légkeveréses olajsütő készenléti üzemmódban marad. A levegős sütési IDŐ beállításához nyomja meg a ( ) vagy ( ) gombot a kezelőpanel bal oldalán az IDŐ 1 perces lépésekkel történő előre- vagy csökkentéséhez, 1-60 perc.

- Az alapértelmezett levegős sütési hőmérséklet beállításához nyomja meg a ( ) vagy ( ) gombot a kezelőpanel jobb oldalán, hogy az alapértelmezett (190°C) HŐMÉRSÉKLET 80-200°C között, 5 fokos lépésekben állítható be.

Ha a POWER START / PAUSE. ( ) gombot nem nyomja meg, a digitális légkondicionálás készenléti üzemmódban marad. Az előre beállított IDŐ elkezdi a visszaszámlálást. A HŐMÉRSÉKLET és a hátralévő IDŐ felváltva jelenik meg a digitális kijelzőn.

- Amikor elérte a hozzávalók sütéséhez szükséges beállított időt. A légsütő sípoló hangot ad ki, majd automatikusan kikapcsol.
- Ez az Air Fryer 7 előre beállított menümóddal rendelkezik (sült krumpli / garnélás sütemény / csirke / hal / steak szalonna) Ezzel a 7 előre beállított menümóddal a levegős serpenyő előre be van állítva az időre és a hőmérsékletre, és a következő lépések szerint működtethető:

a. Az étel MENU opcióinak használata: Az étel MENU opcióinak használatához egyszerűen nyomja meg a ( ) gombot minden alkalommal, amikor megnyomja a MENU ( ) gombot. A következő étel opció világít.

b. Amikor a kívánt ételmenü opció ikonja világít. Nyomja meg a gombot a légkeveréses olajsütő bekapcsolásához.

c. A levegős sütési IDŐ működés közbeni beállításához nyomja meg a (△) vagy (▽) gombot a kezelőpanel bal oldalán az idő 1 perccel történő növeléséhez vagy csökkentéséhez. Nyomja meg a (△) vagy (▽) gombot a kezelőpanel jobb oldalán a HŐMÉRSÉKLET 10 fokos beállításához.
d. Amikor elérte a hozzávalók sütéséhez szükséges beállított időt. A légsütő sípoló hangot ad ki, majd automatikusan kikapcsol.

FONTOS: Amikor az Air Fryer működik, az IDŐ és a HŐMÉRSÉKLET állítható bármikor. Az Air Convention Fryer kikapcsolásához nyomja meg a Bekapcsoló gombot () 3 másodpercre. 20 másodperccel ezután az Air Fryer 5-ször sípol. Ezután az Air Fryer kikapcsol. Ne felejtse el kihúzni a csatlakozót.

A Fryer fiókot sütés közben ki lehet venni, és ellenőrizni lehet az étel állapotát a végső főzési idő és hőmérséklet meghatározásához. Az élelmiszer állapotának ellenőrzésekor vegye ki a sütő fiókját az Air Fryerből, és az Air Fryer leáll. Amikor a sütőfiók visszakerül a gépbe, a berendezés tovább süt.

MEGJEGYZÉS: Az étel sűrűség szerinti súlya megváltoztatja a szükséges teljes főzési időt. Ne feledje, hogy a kisebb tételek sütése lerövidíti az időt és javítja az élelmiszer minőségét. Ha barna és ropogós ételt szeretne, minden ételt bekenhet egy réteg olajjal sütés előtt. Főzés közben rázza fel 1-3 alkalommal, hogy javítsa a főzést, és megakadályozza, hogy az ételek egyenetlenül süljenek át. Az étel rázása közben fogja meg a fogantyút, vegye ki a sütőfiókot a készülékből és rázza meg. Ezután nyomja vissza a sütőt a készülékhez. Rázás közben ne nyomja meg a sütő kioldó gombját.

LEVEGŐSÜTÉSI TECHNIKA

- Kérjük, olvassa el a recept utasításait a javasolt IDŐ és HŐMÉRSÉKLET tekintetében.
- Mindig szárítsa meg az ételt főzés előtt, hogy elősegítse a barnulást és elkerülje a túlzott füstöt.
- Az egyenletes főzés/barnulás biztosítása érdekében. A főzés felénél nyissa ki a kosárfiókot, és ellenőrizze, hogy a sütőkosárban megfordítható-e vagy rázza meg az ételeket. Egyes receptek a főzés felénél ecsettel vagy olajjal permetezhetnek. Ha szükséges, állítsa be az IDŐT vagy a HŐMÉRSÉKLETET.

VIGYÁZAT: Mindig viseljen sütőkesztyűt a forró levegős sütőkosár kezelésekor.

VIGYÁZAT: Győződjön meg arról, hogy az átlátszó kosárretesz zárt helyzetben van, amikor az Air Fryer ételeit rázza. Személyi vagy személyes károk elkerülése érdekében ne nyomja meg a kosárkioldó gombot a sütőkosár rázása közben.

VIGYÁZAT: Forró olaj gyűlhet össze a fiók alján. Az égési sérülések és a személyi sérülések elkerülése érdekében, illetve annak elkerülése érdekében, hogy az olaj szennyezze a levegőn sült ételeket, mindig nyissa ki és vegye ki a sütőkosarat a fiókból, mielőtt kiüríti. SOHA NE fordítsa fejjel lefelé a fiókot a ráhelyezett sütőkosárral..

- Hagyja pihenni a főtt ételeket 5-10 percig. Vegye ki a fiókot a gépből, és helyezze sima, hőálló felületre. Ezután vegye ki a sütőkosarat a fiókból.
- Rázza ki a levegőn sült ételeket a tányérra. Azonnal tegye vissza a sütőkosarat a fiókba, és rögzítse a helyére.

Folytassa a levegőn való sütést a következő adagokban, ha vannak ilyenek.

- A túlzott füst elkerülése érdekében természetesen magas zsírtartalmú ételek, például szalonna főzésekor,
- csirkeszárnyat vagy kolbászt több egymást követő napon, előfordulhat, hogy az adagok között szükséges a zsír kiürítése a sütőkosár fiókjából.
- A ropogósabb eredmény érdekében. Sütéskor kevés friss morzsát adhatunk hozzá. Hozzon létre nagyobb felületet az élelmiszerek kisebb darabokra vágásával Nyomja rá a morzsákat az ételre, hogy elősegítse az összetapadást. A rántott ételeket sütés előtt legalább 30 percig hűtsük.
- A panírozott ételeket a sütőkosár alján helyezze el úgy, hogy az étel ne kerüljön a levegős serpenyő aljára, így jobb lesz a légáramlás.
- A permetező olajok a legjobbak. Az olaj egyenletesen oszlik el, és kevesebb olajra van szükség. A repce, az olíva, az avokádó, a kókuszos szőlőmag, a földimogyoró vagy a növényi olaj jól használható.
- Ha nem használja, húzza ki a konvekciós sütőt a konnektorból.

MEGJEGYZÉS AZ ELŐRE CSOMAGOLT FAGYASZTOTT ÉLELMISZEREK LEVEGŐSÜTÉSÉHEZ

- Amikor a mikrohullámú sütők gyakran ragacsossá teszik az ételeket, a kenyérpirító pedig tovább tart, a légkonvenciális sütés viszonylag gyorsan ropogós, ízletes ételeket biztosít.
- Általában az ételtől és a főzendő mennyiségtől függően a javasolt főzési IDŐT esetleg kissé csökkenteni kell. Mindig ellenőrizze az ételt a főzési idő felénél a végső főzési IDŐ és HŐMÉRSÉKLET meghatározásához.
- Mindig ellenőrizze a főzés folyamatát, miután elérte a beállított főzési IDŐT.

FIGYELEM!

Az olyan húsokat, mint a marhahús és a húsfélék, belső hőmérséklet 145°F / 63°C-ra, a sertéshúst 160 °F / 71 °C belső hőmérsékletre, a baromfitermékeket pedig 170 °F / 77 °C-180 °F / 82 °C belső hőmérsékletre kell főzni annak érdekében, hogy a káros baktériumok elpusztuljanak. . Hús-/baromfitermékek újramelegítésekor azokat is 165°F / 74°C belső hőmérsékletre kell főzni.

FELHASZNÁLÓI KARBANTARTÁSI ÚTMUTATÓ

Ez a készülék kevés karbantartást igényel. Nem tartalmaz a felhasználó által javítható alkatrészeket. Bármi a tisztítástól eltérő szétszerelést igénylő szervizelést szakképzett készülékjavító technikusnak kell elvégeznie.

ÁPOLÁSI ÉS TISZTÍTÁSI UTASÍTÁSOK

WARNING ! Allow the Air Convection Fryer to cool fully before cleaning.

- Húzza ki a légkeveréses olajsütőt. Vegye ki a sütőkosarat a fiókból. Győződjön meg arról, hogy a sütőkosár-fiók és a sütőkosár teljesen lehűlt legalább 30 perccel a tisztítás előtt.
- Mossa ki a kosárfiókot és a sütőkosarat forró, szappanos vízben. Ne használjon fém konyhai eszközöket, súroló hatású tisztítószereket vagy tisztítószereket, mert ez károsíthatja a tapadásmentes bevonatot.
- A sütőkosár és a sütőkosár-fiók mosogatógépben mosható. A legjobb eredmény érdekében tegye a mosogatógép felső kosárjába a tisztításhoz.

- Minden használat után törölje le az Air Convection Fryer testét puha, nem súroló hatású, nedves ruhával.

TÁROLÁSI UTASÍTÁSOK

Ez a készülék kevés karbantartást igényel. Nem tartalmaz a felhasználó által javítható alkatrészeket. A tisztításon kívül minden szétszerelést igénylő szervizelést szakképzett készülékjavító technikusnak kell elvégeznie.

HIBAELEMZÉS

Probléma	Lehetséges ok	Megoldás
A termék nem működik	Nincs bedugva. Az AIRFRYER kikapcsolt magától. A sütési mód nincs beállítva, nem nyomta meg a bekapcsoló gombot.	Dugja be a dugót a konnektorba és nyomja be a piros kapcsoló gombot. Bizonyosodjon meg róla, hogy a fiók helyesen van beillesztve az AIRFRYER testbe. Nyomja meg a menü (M) gombot, amíg a kívánt étel opció megjelenik. Nyomja meg a START gombot a működés megkezdéséhez.
Az étel nincs megfőzve	Túl sok összetevő van a sütőben. Túl alacsony hőfokra van állítva.	Süssön kisebb adagokban, növelje a hőfokot. Rázza össze az ételeket 2-3-szor a főzés alatt. Növelje a hőfokot. Növelje a sütés idejét.
Nem sült ropogósra	Néhány ételt egy kis olajba kell tenni.	Fújjon egy vékony réteg olajat az ételre sütés előtt.
A kosár nem illeszkedik a helyére	A kosár túl van töltve. A kosár nincs jól behelyezve. A fogó elakadt.	Az étel mennyiség nem léphet túl a MAX vonalon. Helyezze a kosarat a helyére helyesen. Fordítsa a fogót vízszintesen.
Fehér füst jön ki a termékből	Olajos ételt süt. A sütő kosár és a helye nincs letakarítva.	Normális jelenség. Használat után miután kihült, tisztítsa meg a kosarat.

Tájékoztatás a hulladékkezelésről az elektromos és elektronikus berendezések fogyasztói számára.
Ez a jelölés a terméken és/vagy a kísérő dokumentumokon azt jelzi, hogy az ártalmatlanításkor azt hulladékként kell kezelni.
Elektromos és elektronikus berendezések (WEEE).
A WEEE jelzéssel ellátott termékeket nem szabad az általános háztartási hulladékkal keverni, hanem elkülönítve kell tárolni a felhasznált anyagok kezelése, hasznosítása és újrahasznosítása céljából. A megfelelő kezeléshez, hasznosításhoz és újrahasznosításhoz; kérjük kövesse a helyi szabályozásokat.
Ha az ügyfelek megfelelően ártalmatlanítják az elektromos és elektronikus berendezések hulladékait, akkor értékes erőforrásokat takarítanak meg, és megakadályozzák az emberi egészségre és a környezetre gyakorolt esetleges negatív hatásokat, valamint minden olyan veszélyes anyagot, amely a hulladék tartalmazhat.